Maak je eigen fietsoplader

Fietstochtje met de vrienden of het lief? Daar hoort natuurlijk onderweg wat muziek bij. Of ga je liever 'full party mode' met extra sfeerlampjes? Een Bluetooth speaker en led-strips slurpen natuurlijk wel energie. En je zult merken: net op dat moment is je batterij plat. Weg sfeer? No worries! **Met deze handige kit maak je van je eigen fiets een echt oplaadstation**.

ENERGIE, ALTIJD ÉN OVERAL!

Wat heb je nodig?

- **Zonnepaneel**
- **Led-strip**
- **Wago klemmen**
- **2 kabelbinders** om je zonnepaneel te bevestigen
- **USB-C stekker**
- **Een powerbank**

Welk zonnepaneeltje kies je?

- Je vindt kleine zonnepanelen (of zonnecellen) in vrijwel elke doe-het-zelfzaak.
- Kies voor een paneel van 2W die een stroom van 400mA kan leveren en een spanning van 5V kan leveren.
- 5V is compatibel met de meeste powerbanks met USB-lader (USB = 5V uitgangsspanning).

Hoelang duurt het opladen met dit zonnepaneel? Bv. powerbank van 2200mA = vol na 5,5 uur.

Hoe maak je je fiets klaar?

- Bevestig het zonnepaneeltje met de kabelbinders op je bagagedrager.
- Zorg dat niets je paneel bedekt (bv. snelbinder), anders levert hij minder energie.
- Je vindt goedkope kabelbinders in elke doe-het-zelfzaak.

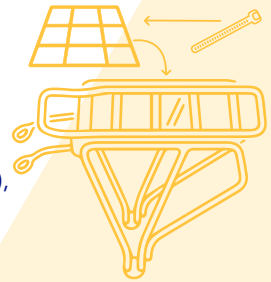

Welke led-strip neem je best?

- Led-strips vind je vrijwel overal.
- Kies altijd een strip met USB-aansluiting (5V).
- USB-strips kan je rechtstreeks aansluiten op je powerbank.

Wat mag dat kosten?

Item	Aantal	Eenheidsprijs	Totaal
Zonnepaneel 5V/400mA	1	€ 10,95	€ 10,95
Kabelbinders	2	€ 3,49	€ 7
USB-C stekker	1	€ 2,08	€ 2,08
Led-strip	1	€ 2,29	€ 2,29
		Totaal	**€ 22,32**

Hoe bevestig je een USB-kabel aan je zonnepaneel?

- Afhankelijk van de aansluiting met je powerbank kies je voor een kabel met USB-B of USB-C (nieuwe standaard).
- Steek de kabel in je powerbank en knip het uiteinde aan de andere kant af.
- Bevestig de USB kabel met 2 Wago klemmen aan de plus en min kabel van het zonnepaneel. Meestal zijn de kleurencodes van de kabels rood en zwart, waarbij rood de plus is en zwart de min.

POWERED BY VOLTA

GO-ELECTRO.BE

LASERALARM

Maak je kamer écht safe met je eigen alarmsysteem!

Ein-de-lijk eens gewoon je goesting doen op je kamer, zonder dat er iemand ongevraagd binnenvalt? Of je nest bewaken terwijl jij beneden de koekenkast aan het plunderen bent? Daar moet je echt geen ogen op je rug voor hebben. Wel een **slim én simpel zelfgemaakt alarm!** Met deze handige kit is je koninkrijk vanaf nu beter beveiligd dan de Nationale Bank.

Wat heb je nodig?

- **Laserdiode (5V)**
- **LDR-fotogevoelige weerstand (CDS)**
- **N-kanaal Mosfet 2N70010**
- **Weerstand 100 Ω en 6,8k Ω**
- **Buzzer (5V)**
- **Led wit**
- **Schakelbord**
- **4 steekdraden**
- **Printplaathouder**

Wat mag dat kosten?

Item	Totaal
Laserdiode (5V)	€ 1,10
LDR-fotogevoelige ontvanger (CDS)	€ 0,25
N-kanaal Mosfet 2N70010	€ 0,36
Weerstand 100Ω en 6,8kΩ	€ 0,42
Buzzer (5V)	€ 1,25
Led wit	€ 0,39
Schakelbord	€ 5,36
Steekdraden (set van 10)	€ 3,29
Printplaathouder	€ 19,95
	Totaal € 32,37

Stap 1:

Laser en ontvanger perfect in lijn

- Sluit alle onderdelen aan volgens het onderstaande schema.
- Het alarm gaat aan wanneer er iemand tussen de laser en de ontvanger (CDS) beweegt. Zorg dat ze beiden zorgvuldig in lijn zijn met elkaar. Bevestig de laser eenvoudig aan een printplaathouder. Ben je heel handig, dan kan je zelf je houdertje maken.

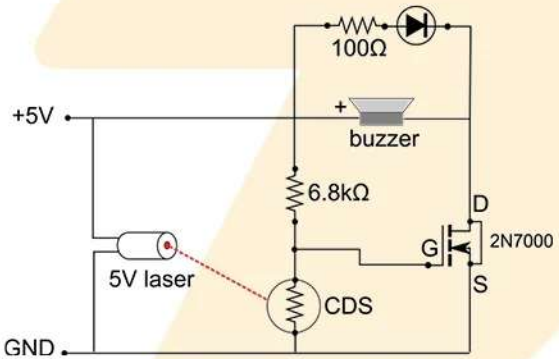

Stap 2:

Een continu signaal

Loopt er iemand door de laserstraal, dan zal de buzzer afgaan en de led oplichten. Je kan de 5V voeding gewoon halen uit een USB-lader die je nog hebt liggen. Wil je een continu signaal laten afgaan, tenzij je de stroomtoevoer onderbreekt? Pas dan onderstaande schakeling toe.

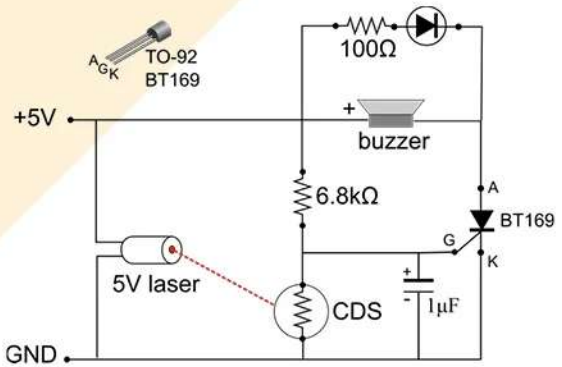

Licht aan of uit?

Met je eigen remote switch blijf je lekker liggen!

Ken je dat gevoel? Je ligt zalig te snoozen in je bed of hangt languit op de sofa Netflix te bingen en dan besef je: het licht moet nog uit. En die schakelaar is te ver om er een schoen op te gooien. Tijd voor je eigen **afstandsbediening** via je smartphone of zelfs met Alexa en Google Home.

Wat heb je nodig?

BELIFE® Smart Switch wifi-schakelaar 10 A - 2200 W (voor iOS en Android)

Smart Life app

Wifi-standaard 2,4 GHz b/g/n

Hoe sluit je je schakelaar aan

- Sluit de Smart Switch aan op een lamp of ander apparaat (ventilator, airco, …) met 230 VAC aansluiting. Zorg dat je onder 220 W blijft.
- Volg dit schakelschema:



Inbouwen in de muur

Kies je voor een module die je in de muur kan inbouwen? Sluit ze dan volgens onderstaande stappen aan.

- Onderbreek de zwarte draad. Dit is de schakeldraad.
- Tak de fasedraad af.
- Tak de aardedraad af.

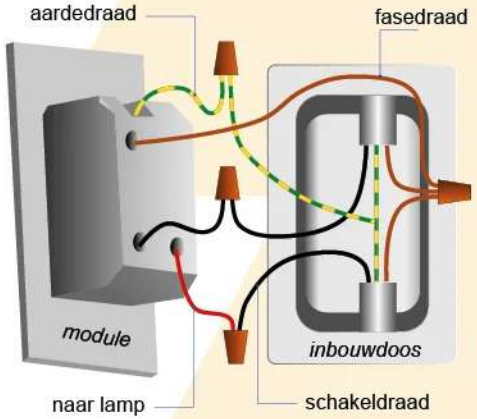

Je alarm gebruiksklaar maken

- Download de Smart Life app gratis via de QR-code.
- Installeer de app op je smartphone of tablet.
- Registreer Smart Life en log in.
- Druk de knop van de schakelaar ca. 7 seconden in tot het groene wifi-lampje snel knippert.
- Open de app, druk rechtsboven op + en open de netwerkverbindingspagina.
- Kies normale modus voor netwerkverbinding.
- Check of het indicatorlichtje snel knippert (2X per sec). Is dit niet zo, druk dan op 'hoe het indicatielampje snel knippert' en bekijk de bediening.
- Voer je wifi-wachtwoord in.
- Geef het apparaat een naam.
- Je apparaat is nu online.

POWERED BY VOLTA

Wat mag dat kosten?

Item	Aantal	Eenheidsprijs	Totaal
BELIFE® Smart Switch wifi-schakelaar	1	€ 29,95	€ 29,95